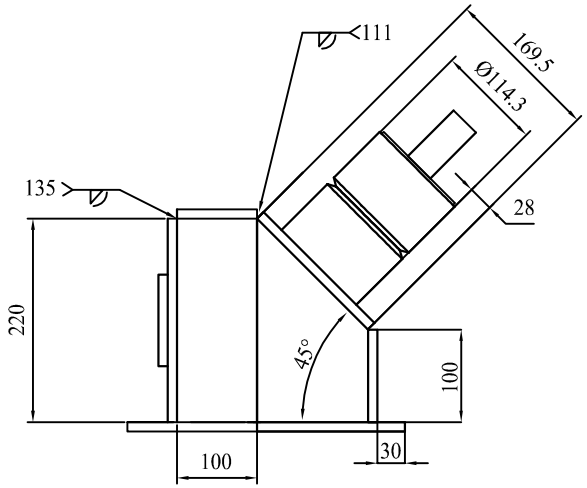

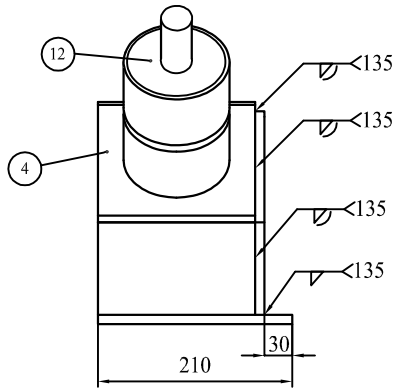

Chi tiết	Mô tả	Khối lượng (kg)	Vật liệu	SL
1	300x210x10	4.95	A36	1
2	220x120x100x10, (hình thang)	2.07	A36	1
3	220x100x10	1.73	A36	1
4	170x170x10	2.27	A36	1
5	170x220x10	2.93	A36	1
6	Ống Ø114.3x8.56x75; vát một đầu 30º	2.14	A106 GrB	2
7	Ống Ø34x3x70	0.175	A53	1
8	170x100x10	1.34	A36	1
9	100x100x10	0.79	A36	1
10	100x70x10	0.55	A36	1
11	70x70x10	0.39	A36	1
12	Ø 102x6	0.48	A36	1

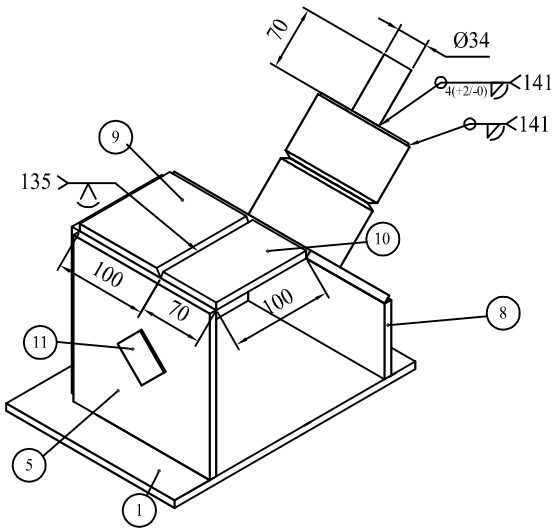

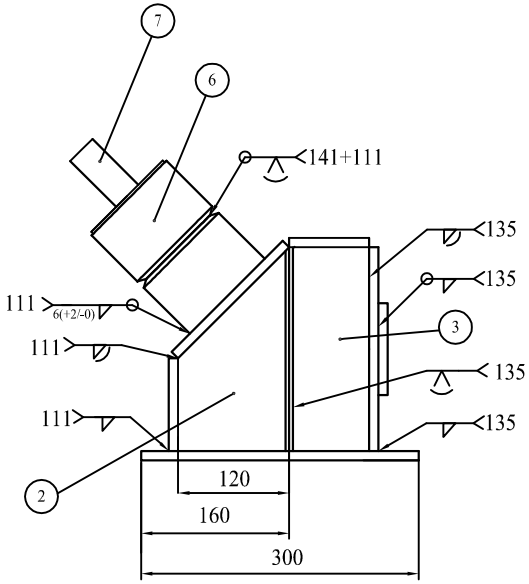

Ghi chú:
1. Phương pháp hàn: GTAW(141), SMAW(111), GMAW(135).
2. Hàn đính ở vị trí tùy ý.
3. Chiều dài mối đính tối đa 15mm; Đính ở phía mặt hàn.
4. Hàn đính xong toàn bộ mới được hàn.
5. Thực hiện các đường hàn với tâm "1" ở Vị trí nằm ngang.
6. Các mối hàn góc trong có kích thước cạnh hàn: 8mm -0/+2.
7. Các mối hàn góc ngoài có bán kính: 10mm -0/+2.
8. Làm sạch mối hàn bằng bàn chải sắt.
9. Thời gian: 5 giờ (bao gồm cả gá đính).

Chú ý: Tất cả kích thước tính bằng milimet

HỘI THI TAY NGHỀ TRẺ THÀNH PHỐ NĂM 2019			
Nghề	Hàn		
Bài thi số 01	Hàn kết cấu thép		
Kỹ năng: Hàn			Projection A ISO 5456-2
Tỉ lệ: 1:6	Ngày: 24/10/2019	Giấy: A3	
Thiết kế:			Số hiệu bản vẽ:
Mô tả: Bài thi hàn kết cấu thép			Phiên bản: 01 / Trang: